PLASN SYTUACYJNY

skala 1:500

Arkusz 6

Arkusz6	Arkusz5	Arkusz4	Arkusz3	Arkusz2	Arkusz1

ENEA Operator Sp. z o.o.
REJON DYSTRYBUCJI
CHOJNICE

uzg. 540/17 ~~5??/11~~

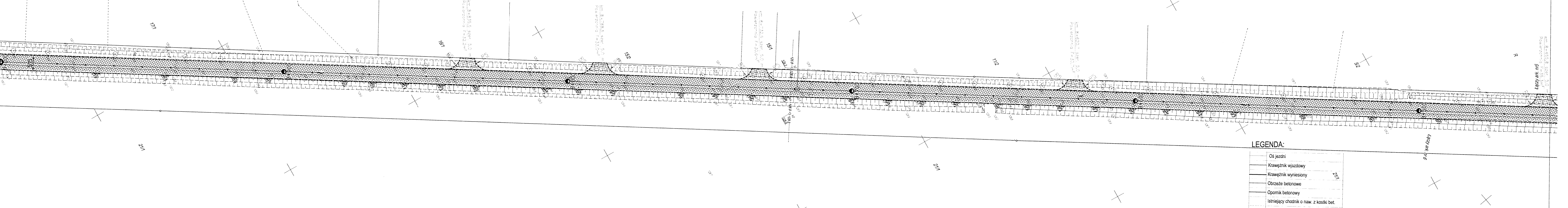

17/1
16/1
km 8+835,5 szer. 5,0 m
Powierzchnia F=32,2m²
km 8+788,5 szer. 5,0 m
Powierzchnia F=33,0m²
15/2
15/1
km 8+732,5 szer. 5,0 m
Powierzchnia F=30,6m²
129,3
126,8
11/2
km 8+620,7 szer. 5,0 m
Powierzchnia F=30,7m²
5/2
R
km 8+455,8 szer. 5,0 m
Powierzchnia F=35,3m²
Łączy ark. nr5
Łączy ark. nr6
R5
21/1

LEGENDA:

	Oś jezdni
	Krawężnik wjazdowy
	Krawężnik wyniesiony
	Obrzeże betonowe
	Opornik betonowy
	Istniejący chodnik o naw. z kostki bet.
	Krawędź jezdni
▨	Nawierzchnia bitumiczna
▨	Nawierzchnia zjazdów z MMA
	Nawierzchnia z kostki kamiennej 9/11
▨	Nawierzchnia zjazdów z k. betonowej 8cm
	Poszerzenie jezdni
	Nawierzchnia z kostki betonowej 6cm
	Istniejący wpust kanalizacji deszcz.
	Projektowane rury osłonowe
○	Działki objęte opracowaniem
▨	Istniejące zjazdy do regulacji wys.
×	Drzewa do usunięcia

Temat opracowania: "Przebudowa drogi powiatowej nr 1003C Rytel-Piastoszyn od km 5+040 do km 9+130			
Tytuł rysunku: **PLAN SYTUACYJNY - UZGODNIENIE**		**Skala:** **1:500**	**Nr rys.** **2.6**
BD Projektował:	**mgr inż. Roman Stanisławski** uprawnienia budowlane nr.ew.uprawnień 146/44/94		**Data:**
BD Projektował:	**mgr inż. Dariusz Kędziora** uprawnienia budowlane do projektowania bez ograniczeń w zakresie dróg KUP/0122/POOD/10		**GRUDZIEŃ 2017 r.**
BD Asystent projektanta:	**mgr inż. Arkadiusz Malinowski** uprawnienia budowlane nr KUP/0127/OWOD/10 do kierowania robotami bez ograniczen w specjalności inżynieryjnej drogowej		

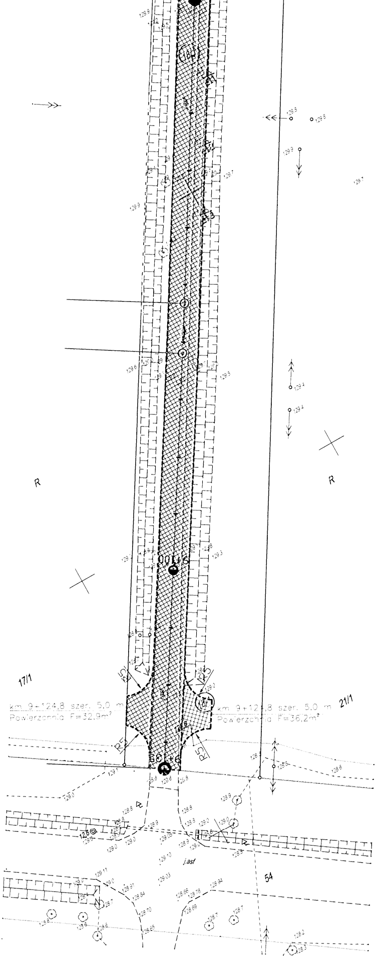

R
R
17/1
21/1
R5
R5
R5
R5
km 9+124,8 szer. 5,0 m
Powierzchnia F=32,9m²
km 9+124,8 szer. 5,0 m
Powierzchnia F=36,2m²
129.9
129.7
129.8
129.4
129.6
129.5
129.3
129.1
129.0
128.8
128.9
128.6
128.7
128.2
j.asf
54

ark. nr 6